армиране на ст.бет.колони
К1-6бр.и К2 -1бр.

Разрез 1-1

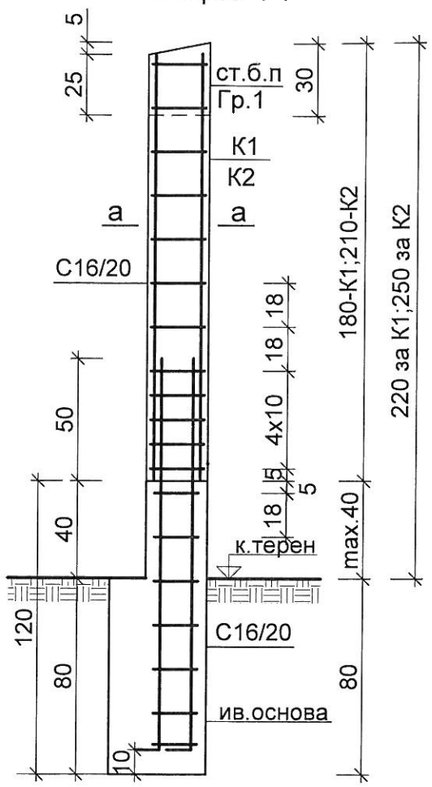

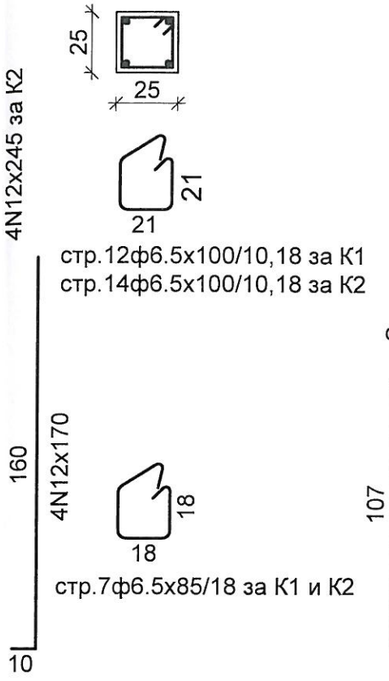

Разрез през плътна ограда
Разрез 2-2

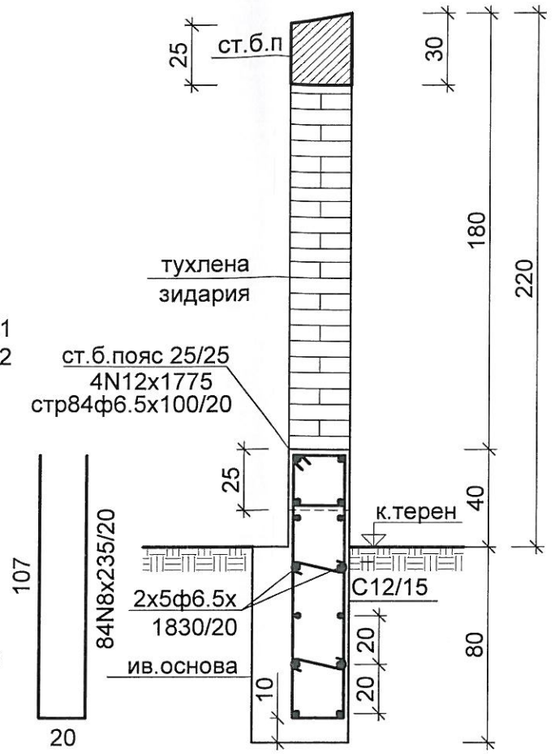

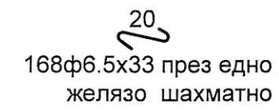

Гр.1 25/30-1бр.

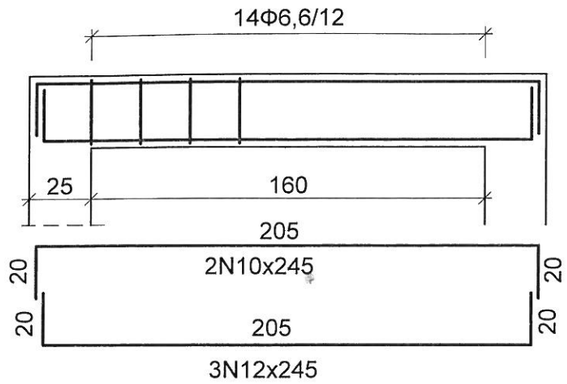

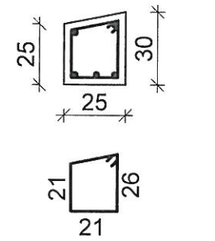

СПЕСИФИКАЦИЯ НА АРМИРОВКАТА

ф6.5	N8	N10	N12
156	80	51	176
AI-156кг	AIII-307 кг		

ЗАБЕЛЕЖКИ:
1.Бетон клас С16/20 по БДС EN 206-1/NA:
бетон клас В 20 за колони и ст.бет.пояси,
ивични основи и цокли/.
2.Армировъчна стомана
-класАI означ. с ф,Rs=225MPa
-клас AIII означ.с N,Rs=375MPa
3.Основата да стигне до здрав терен

армиране на ст.бет.пояс

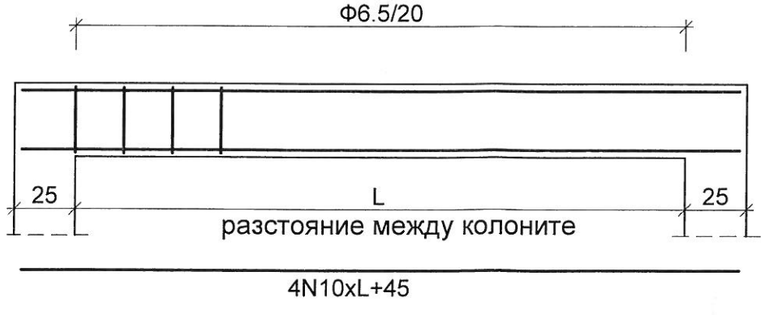

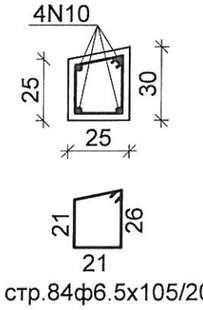

ОБЩИНА СТАРА ЗАГОРА
СЪГЛАСУВАМ И ОДОБРЯВАМ
ГЛ. АРХИТЕКТ
СТАРА ЗАГОРА 12. 01. 2018 20
съгл. заповед 10-00-8/03.01.2018
инж. Лариса Иванова
Главен експерт отдел ИПП

КАМАРА НА ИНЖЕНЕРИТЕ В ИНВЕСТИЦИОННОТО ПРОЕКТИРАНЕ
КИИП
Регистрационен № 0044
инж. СЛАВКА ЖЕКОВА ГЕОРГИЕВА
01.01.2018г /дата/ /подпис/
ТЕХНИЧЕСКИ КОНТРОЛ - част КОНСТРУКТИВНА

" Форум 49" ЕООД-гр.Ст.Загора				
обект	Основен ремонт и обновяване на " Къща на Николай Лилиев"и плътна ограда , УПИ XII 1885,кв.16а,гр. Стара Загора			
възложител	Община Стара Загора			
Плътна ограда - разрези и армировка на цокъл ,колони и ст. бет.пояси и греда				
проектант	КАМАРА НА ИНЖЕНЕРИТЕ В ИНВЕСТИЦИОННОТО ПРОЕКТИРАНЕ ПЪЛНА ПРОЕКТАНТСКА ПРАВОСПОСОБНОСТ Регистрационен № 02298 инж. ИВАНКА ДОБРЕВА ПЕТКОВА Секция: КСС Части на проекта: К-конструктивна, ЕЕ-ЕИМ Подпис: ВАЛИДЕН С ВАЛИДНО УДОСТОВЕРЕНИЕ ЗА ПОП ЗА ТЕКУЩАТА ГОДИНА			
управител	арх.Иванов			
мащаб	1:25	лист:	2/2	2017
ул. " Хр.Ботев " № 140 тел: 266 105 -гр.Стара Загора				