Покривна плоча на машинно помещение- кофраж на кота +2,42

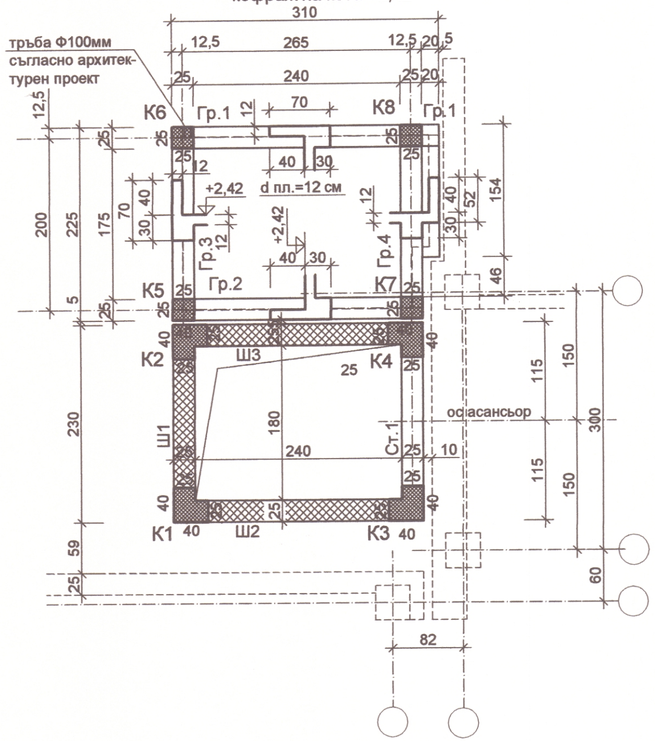

Покривна плоча на машинно помещение - долна армировка на кота +2,42

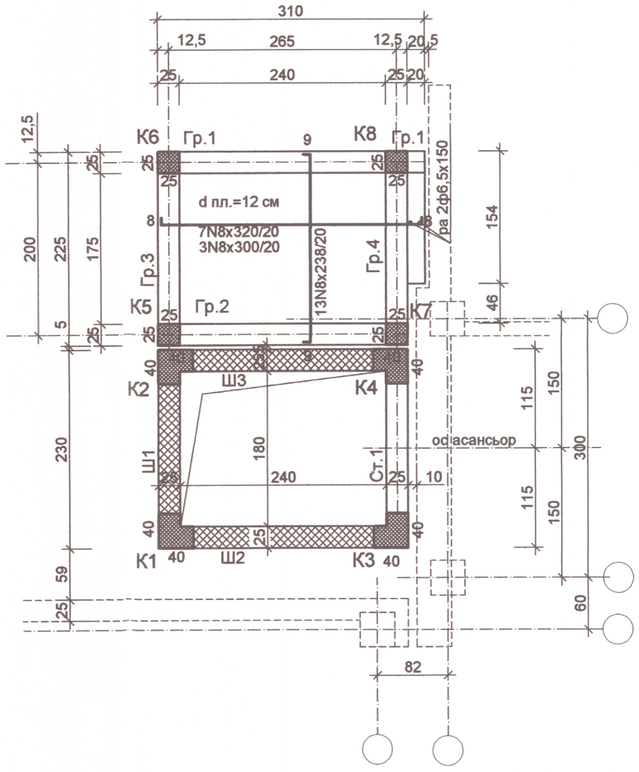

Покривна плоча на машинно помещение - горна армировка на кота +2,42

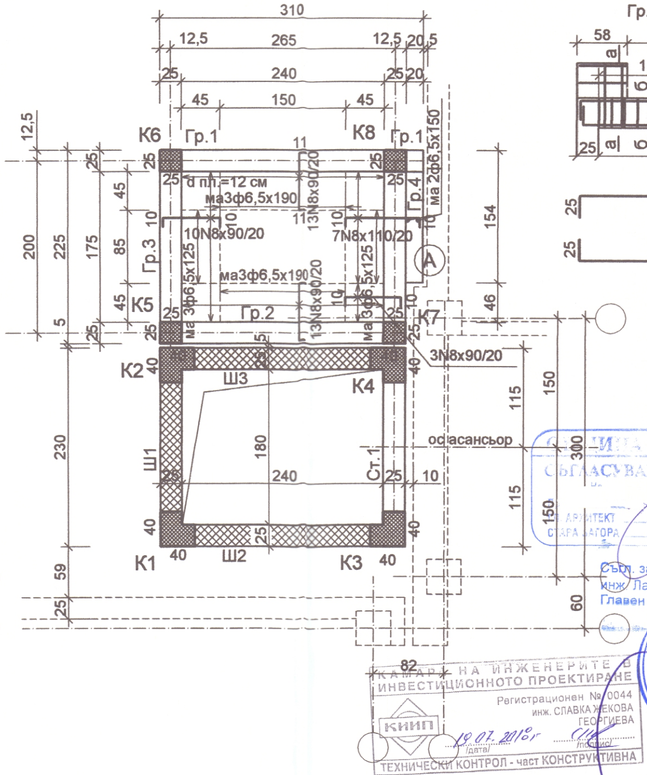

Гр.4-25/30 -1бр.

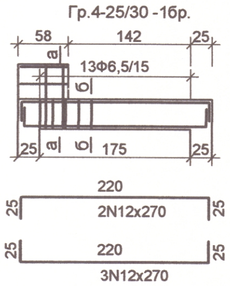

а-а

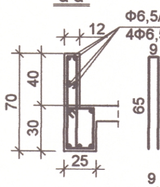

б-б

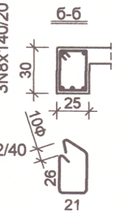

детайл А

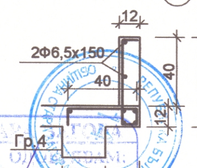

СПЕСИФИКАЦИЯ НА АРМИРОВКАТА

Ф6,5	N8	N12
35	74	56
общо 165кг		

Гр.1-25/30 -1бр.

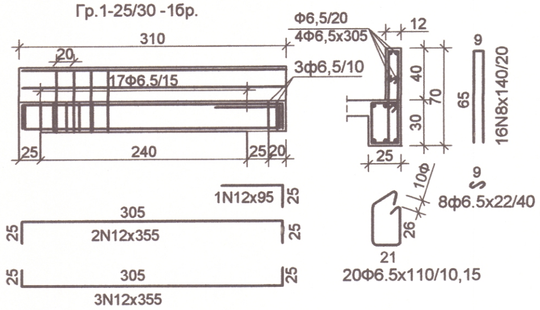

Гр.2-25/30 -1бр.

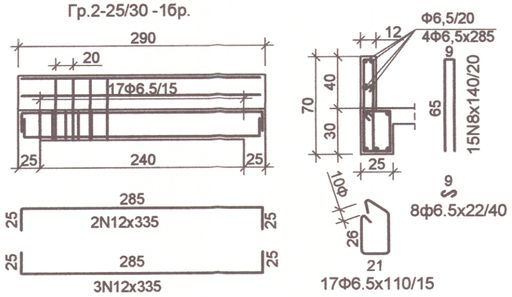

Гр.3-25/30 -1бр.

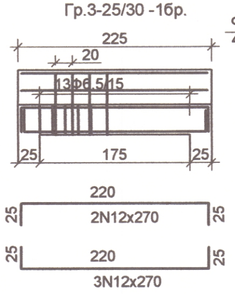

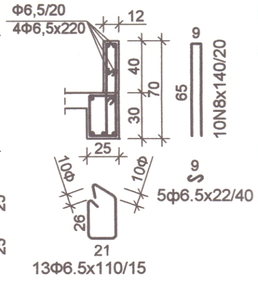

ЗАБЕЛЕЖКИ:

1.Дебелина на ст.бет.плоча -12 см
2.Бетон клас С20/25
3.Армировъчна стомана В500
4.Под горната армировка да се поставят столчета 3 бр.N8/м².

КАМАРА НА ИНЖЕНЕРИТЕ В ИНВЕСТИЦИОННОТО ПРОЕКТИРАНЕ
КИИП
Регистрационен № 0044
инж. СЛАВКА ЛЕКОВА ГЕОРГИЕВА
19.07.2018г
ТЕХНИЧЕСКИ КОНТРОЛ - част КОНСТРУКТИВНА

ОБЩИНА СТАРА ЗАГОРА
ОДОБРЯВАМ И ОДОБРЯВАМ
АРХИТЕКТ СТАРА ЗАГОРА
20.07.2018
Съгл. заповед: 10-00-8/03.01.2018г
инж. Лариса Иванова
Главен експерт отдел "УП"

обект	"Форум 49" ЕООД-гр.Ст.Загора Изграждане на достъпна среда в XI ОУ " Николай Лилиев " ,УПИ I у-ще, кв.517, "Три чучура -юг ",гр. Ст. Загора		
възложител	Община Стара Загора		
Машинно помещение- кофраж и армировка на покривна плоча на кота +2,42			
част	СК	фаза	ТП
проектант	КАМАРА НА ИНЖЕНЕРИТЕ В ИНВЕСТИЦИОННОТО ПРОЕКТИРАНЕ ПЪЛНА ПРОЕКТАНТСКА ПРАВОСПОСОБНОСТ Регистрационен № 02298 Специалност: ВЕС Вид на проекта: Конструктивно инж. ИВАНКА ДОБРЕВА ПЕТКОВА Подпис: ВАЛИДИРАНО ИЗДАВАНЕ ЗА ПЛАН ЗА ТЕКУЩАТА ГОДИНА		
управител	арх.Иванов		
мащаб	1:50	лист: 3/7	2018
ул. " Хр.Ботев " № 140 тел: 266 105 -гр.Стара Загора			

съгласувал			
АРХ.	арх. Иванов		
ЕЛ	инж. Диманов		