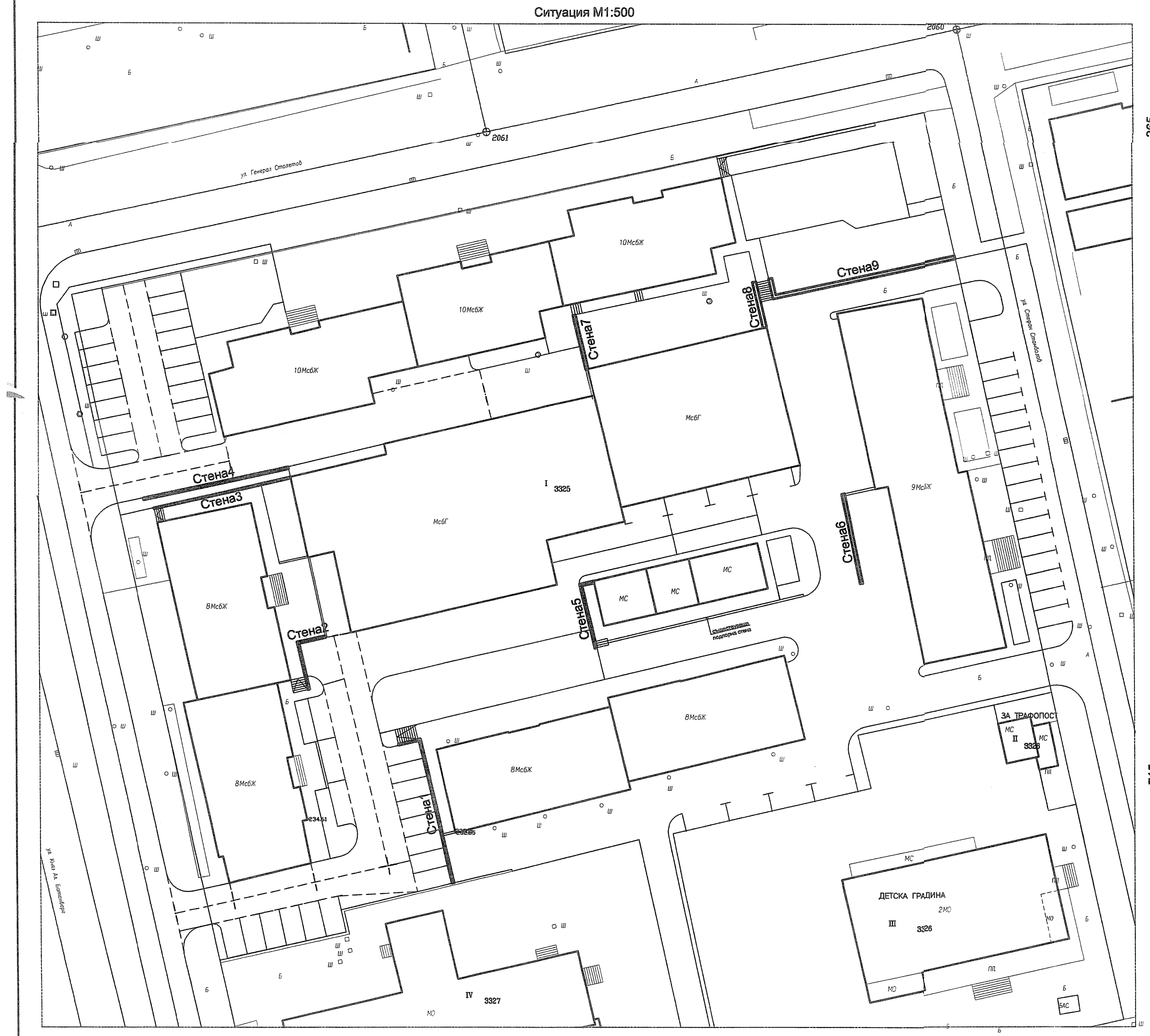

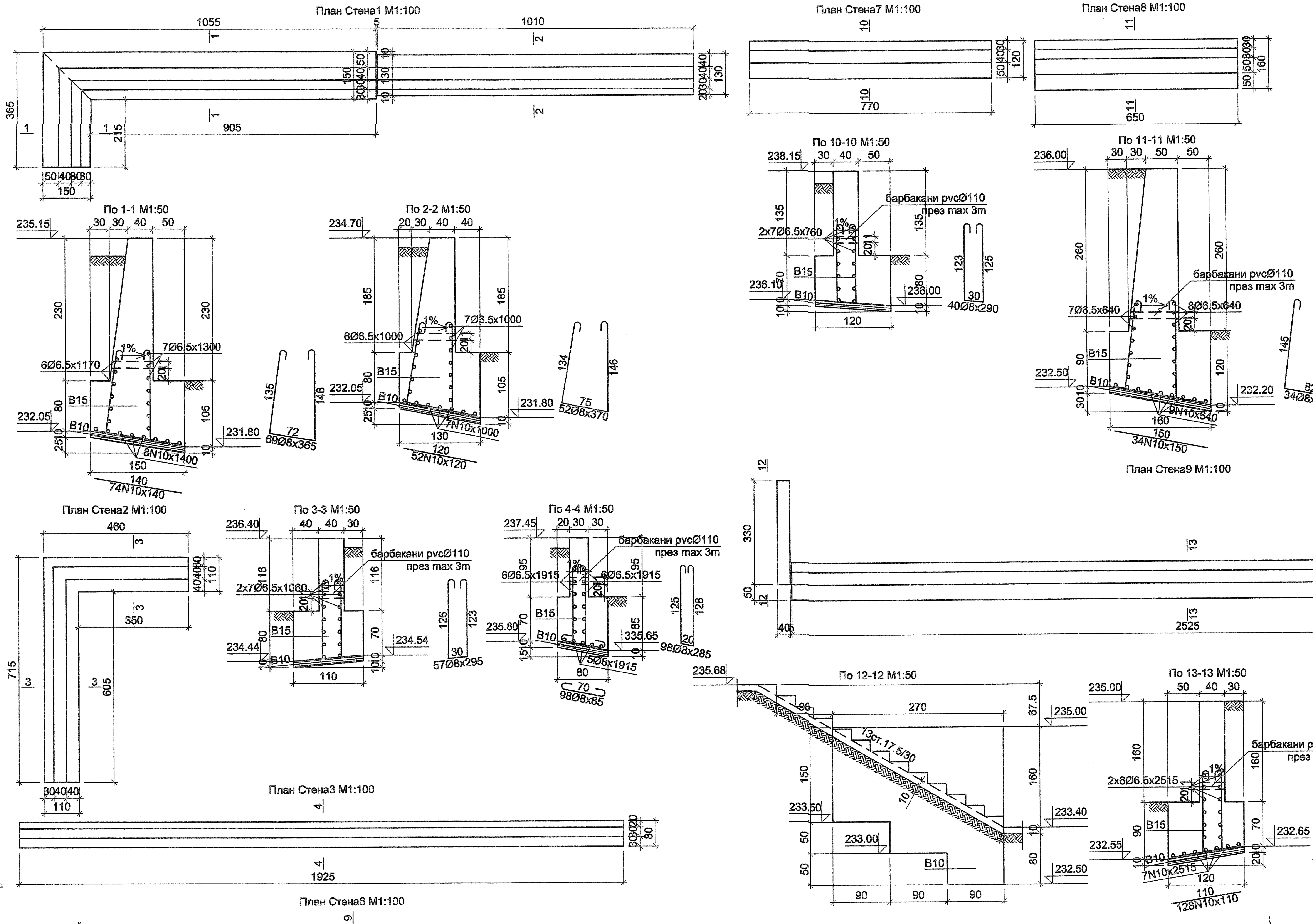

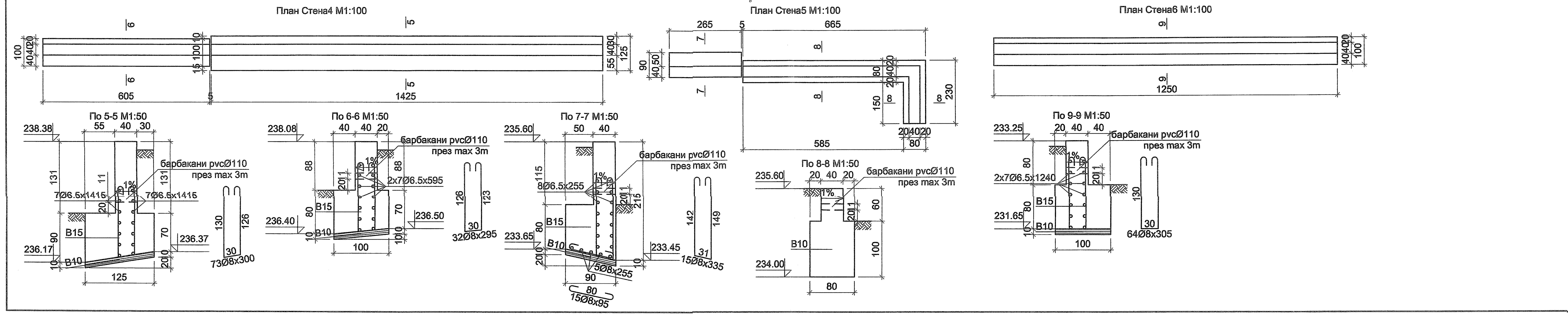

ЗАБЕЛЕЖКИ:

1.Основите се копаят до здрава почва, минимум 80cm под нивото на естествения терен.
2.В долния край на стената се оставят тръби Ø110 през около 3m за отвеждане на водата зад стената
3.Бетон B10, B15, стомана AI, AIII

Количествена сметка

N	Вид	Марка	К-во
1	Изкоп	куб.м.	243.3
2	Кофраж	кв.м.	226.5
3	Бетон B10	куб.м.	31.54
4	Бетон B15	куб.м.	179.45
5	Обратен насип	куб.м.	180.5
6	Стомана	кг.	1812

Спецификация на армировката

Ø/N	Ø6.5	Ø8	N10
м'	1649	2293	774
кг	430	905	477
ОБЩО:	AI=1335кг		AIII=477кг

ПОДПОРНИ СТЕНИ

КОНСОРЦИУМ "ДИЗАЙН ПРОЕКТ" ПЛЕВЕН

ОБЩЕСТВЕНА ПОРЪЧКА: ИЗГОТВЯНЕ НА ТЕХНИЧЕСКИ ПРОЕКТИ ЗА ПАРКОУСТРОЯВАНЕ, БЛАГОУСТРОЯВАНЕ И ПОДОБРЯВАНЕ НА ФИЗИЧЕСКАТА СРЕДА НА МЕЖДУБЛОКОВИТЕ ПРОСТРАНСТВА, УЧАСТЪЦИ ОТ УЛИЦИ И ЗЕЛЕНИ ПЛОЩИ НА ТЕРИТОРИЯТА НА ГР. СТАРА ЗАГОРА С ЦЕЛ ПОСТИГАНЕ НА ЗЕЛЕНА И ДОСТЪПНА ГРАДСКА СРЕДА

ОБЕКТ №43 МЕЖДУБЛОКОВО ПРОСТРАНСТВО МЕЖДУ УЛ."АЛ.БАТЕНБЕРГ" И УЛ."ГЕН.СТОЛЕТОВ", СЕВЕРНО ОТ ДЕТСКА ГРАДИНА №2 "ЗОРНИЦА" И ДЕТСКА ЯСЛА №7 "ЕДЕЛВАЙС" - УПИ I - 3325, КВ.7801

Архитектура	арх. Св. Герганов		М1:50,1:100, 1:500
Паркоустройство	п.арх. Д. Денева		Част: Констр.
Конструкции ПБЗ	инж. А. Петрова		
Геодезия	инж. В. Русанов		Фаза: ТРИП
Електро	инж. Н. Бърдарски		
Пътна	инж.Б.Цанова		Дата: 11.2012г.
Възложител	Община Ст. Загора		

КАМАРА НА ИНЖЕНЕРИТЕ В ИНВЕСТИЦИОННОТО ПРОЕКТИРАНЕ
Регистрационен № 0149
инж. ВАЛЕНТИНА ТОДОРОВА
КИИП
ТЕХНИЧЕСКИ КОНТРОЛ - част КОНСТРУКТИВНА

КАМАРА НА ИНЖЕНЕРИТЕ В ИНВЕСТИЦИОННОТО ПРОЕКТИРАНЕ
Регистрационен № 03002
инж. АНЕЛИЯ ЦОНКОВА ПЕТРОВА
КИИП
ПЪЛНА ПРОЕКТАНТСКА ПРАВОСПОСОБНОСТ

03.01.2013