G

Монтажен план на Z1 и колоните

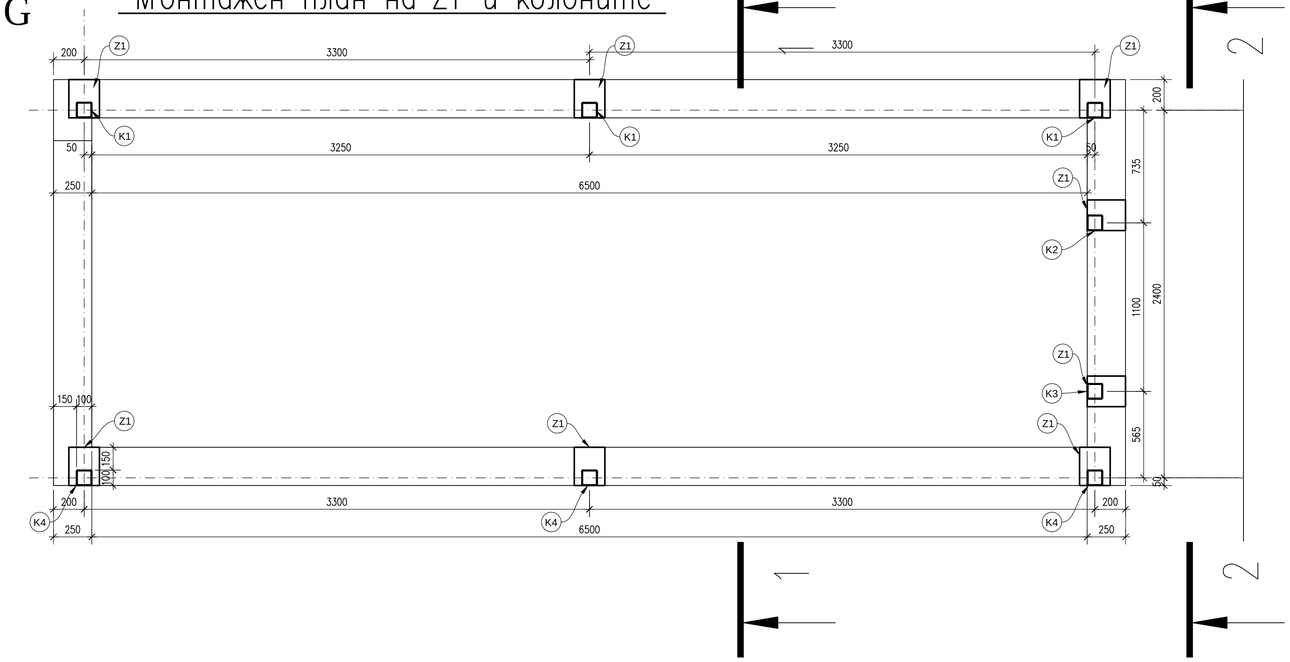

Монтажен план на колоните и гредите на покрива

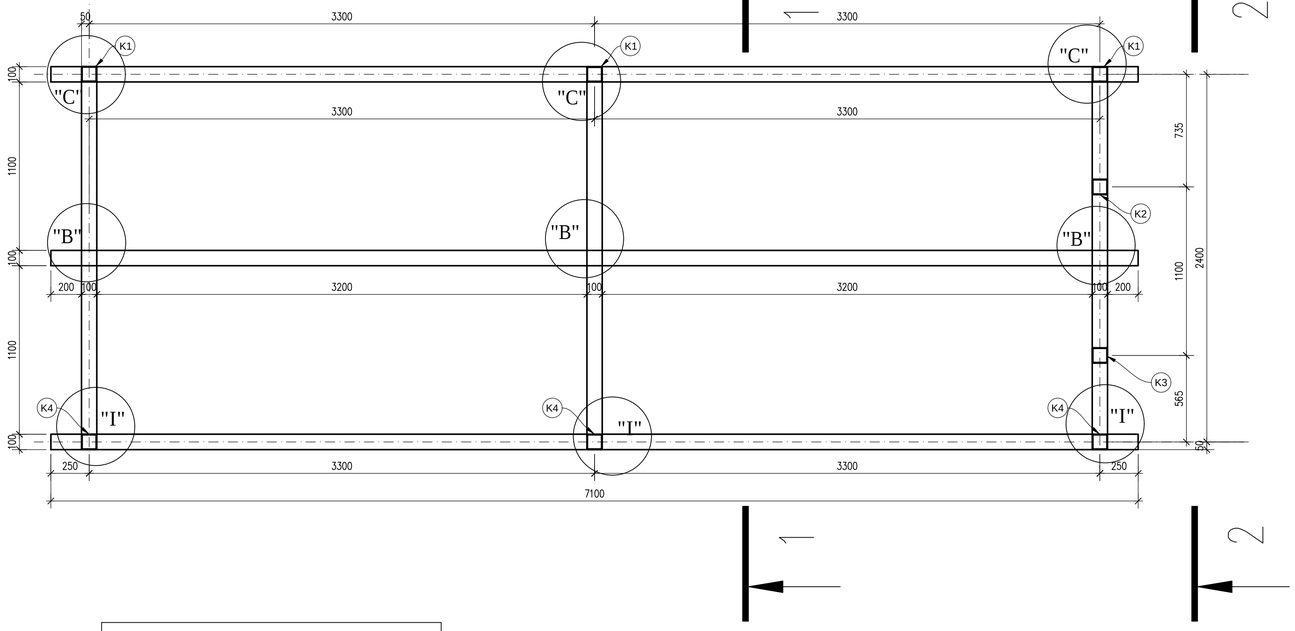

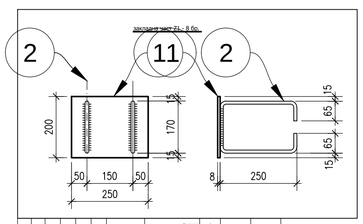

								СУМА	4		
Ч1	4	φ10			0.604	680	2	0.41	0,8	B235	
	2	#	8	x	200	7850	250	1	3.14	3,1	S235JR	с отвори
МАРКА	поз N	сечение			тегло за единица	дължина мм	брой	ед. тегло, кг.	общо тегло, кг.	материал	забе-лежка

								СУМА	646		
	16	Хилти-НТ 70/330 с V/HAS-E M12x200				200	8				
	5	L	100x100x4		12.2	150	12	1.83	22,0	S235JR	с отвори
	4b	#	10	x	120	7850	120	3	1.13	3,4	S235JR
	4a	#	10	x	120	7850	120	3	1.13	3,4	S235JR
	4	[]	100x100x4		12.2	2390	3	29.16	87,5	S235JR
	3	[]	100x100x4		12.2	3550	6	43.31	259,9	S235JR
G	K4a	#	6	x	120	7850	120	3	0.68	2,0	S235JR
	K4	[]	100x100x4		12.2	3265	3	39.83	119,5	S235JR
	K3a	#	6	x	120	7850	150	1	0.85	0,8	S235JR
	K3	[]	100x100x4		12.2	1975	1	24.10	24,1	S235JR
	K2a	#	6	x	120	7850	150	1	0.85	0,8	S235JR
	K2	[]	100x100x4		12.2	1957	1	23.88	23,9	S235JR
	K1a	#	6	x	120	7850	120	4	0.68	2,7	S235JR
	K1	[]	100x100x4		12.2	1975	4	24.10	96,4	S235JR
МАРКА	поз N	сечение			тегло за единица	дължина мм	брой	ед. тегло, кг.	общо тегло, кг.	материал	забе-лежка

1 - 1

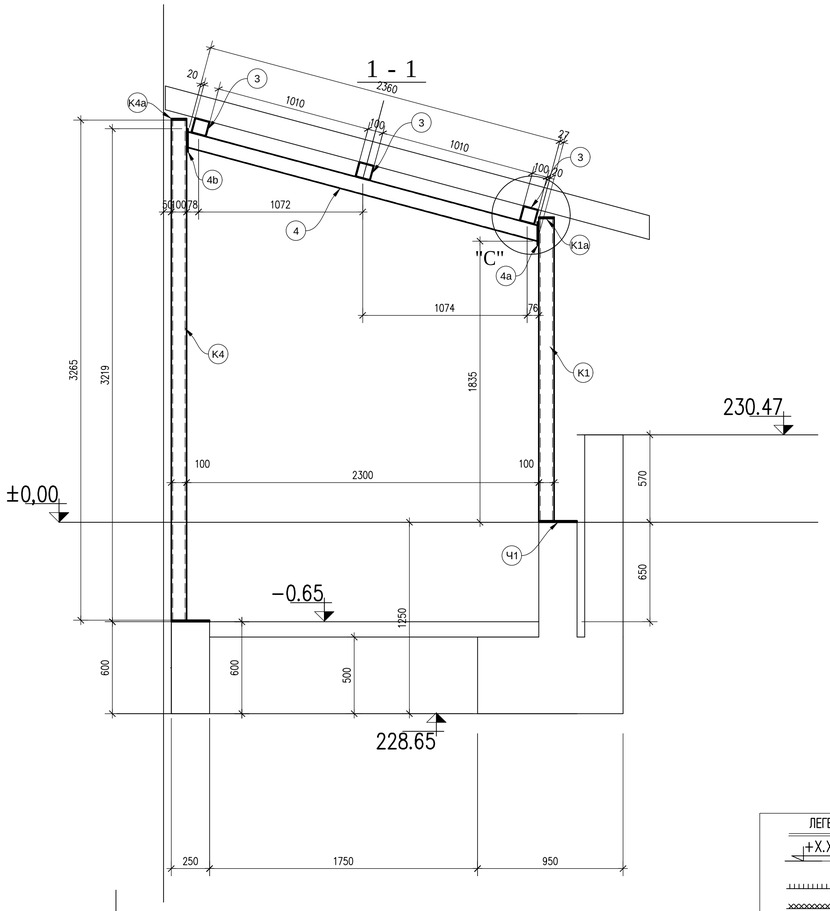

1 - 1

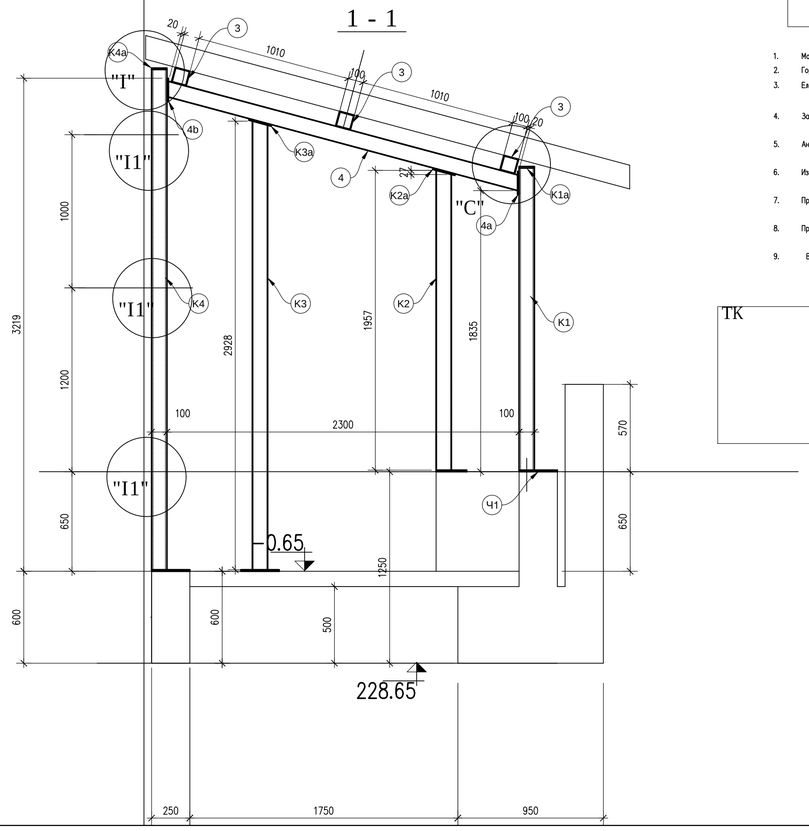

ЛЕГЕНДА:

+X.XX – Относителна кота

– заводски шев и видим

– монтажен шев и видим

– заводски шев и невидим

– монтажен шев и невидим

ЗАБЕЛЕЖКИ:

1. Материал стомана марка S235JR–БДС EN 100025–2
2. Горещообработени квадратни затворени профили в съответствие с EN 10210–2
3. Електроди за ръчно заваряване тип E38 OOP 12 по EN 449 1996 (E46A по БДС 5517–77).
4. Заварьчна тел за автоматизирано електродъгово заваряване под флюс С810ГА по БДС 5084–86.
5. Антикорозионната и противопожарната защита на стоманената конструкция да се изпълни по отделен проект.
6. Изготвянето, приемането, транспорта и монтажа на стоманената конструкция да се извършва съгласно изискванията на БДС EN 1090.
7. При изготвянето на стоманената конструкция производителят да осигури система за входящ и изходящ контрол, който да се съгласува с проектанта – конструктор.
8. При изпълнението на конструкцията и при монтажа а да бъдат взети всички мерки за безопасни условия на труда.
9. Всички заварьчни шевове освен означените с катет 6 мм.

ТК	ПРОЕКТАНТ

НОВИЗА
гр. София
ул. "Люботрън" №5, ап.18
тел. 0885277216

възложител:	Община Стара Загора
съгласувал:	Живко Тодоров, кмет
обект:	**Основен ремонт и въвеждане на мерки за енергийна ефективност на сградата на ЦДГ №2 "Зорница, УПИ II 3326- детска градина, кв.7801 по плана на гр.Стара Загора**
чертеж:	Монтажен план на детайл G
проектант:	инж. Михаил Брозиг
водещ проектант:	арх. Правдомира Алексиева
фаза: РП	част: Констр; чертеж: 10/11
мащаб: 1:100	дата: 01.2017; корекции: